www.ma163.com 电子技术资料网

9.2 电源板715G5193P01000002H

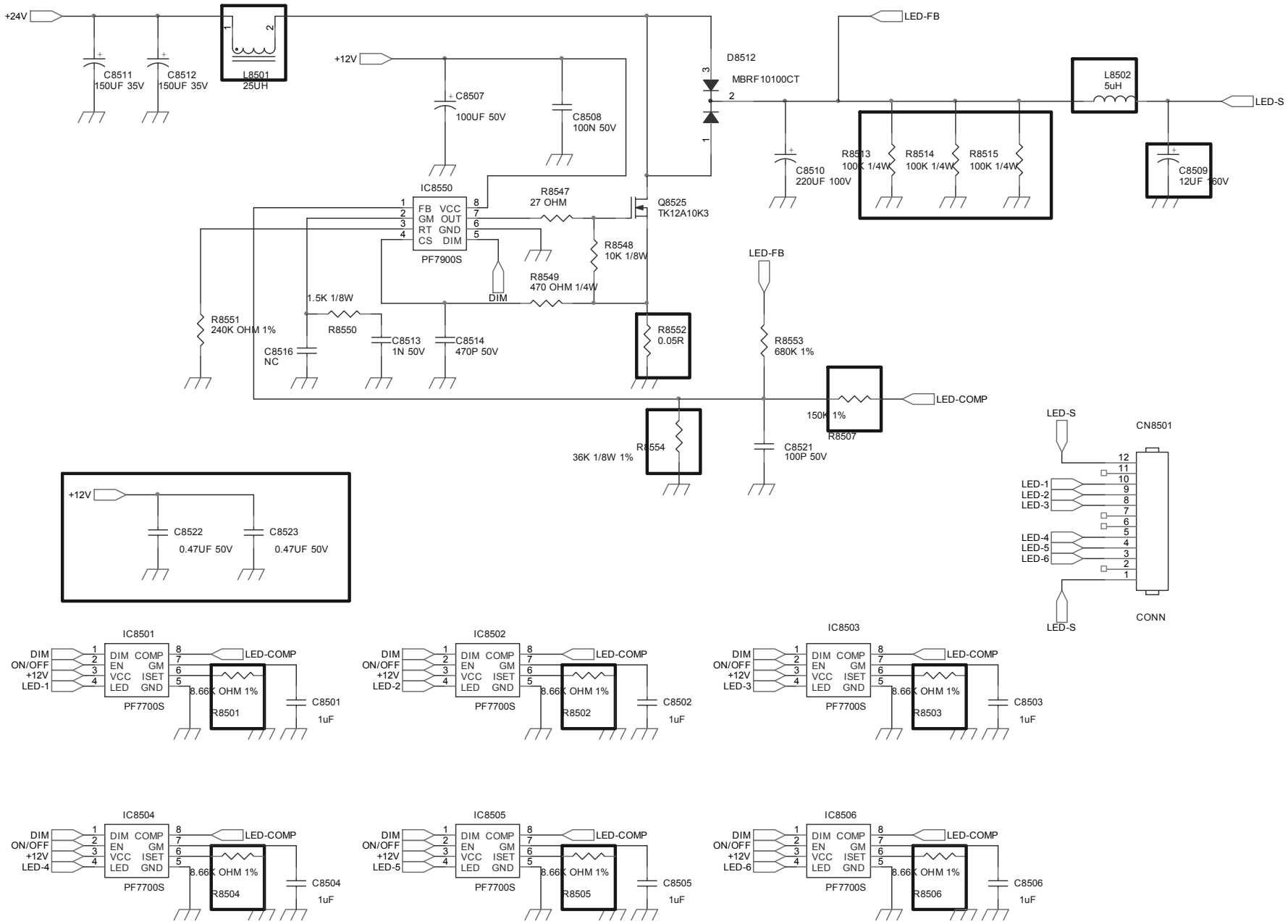
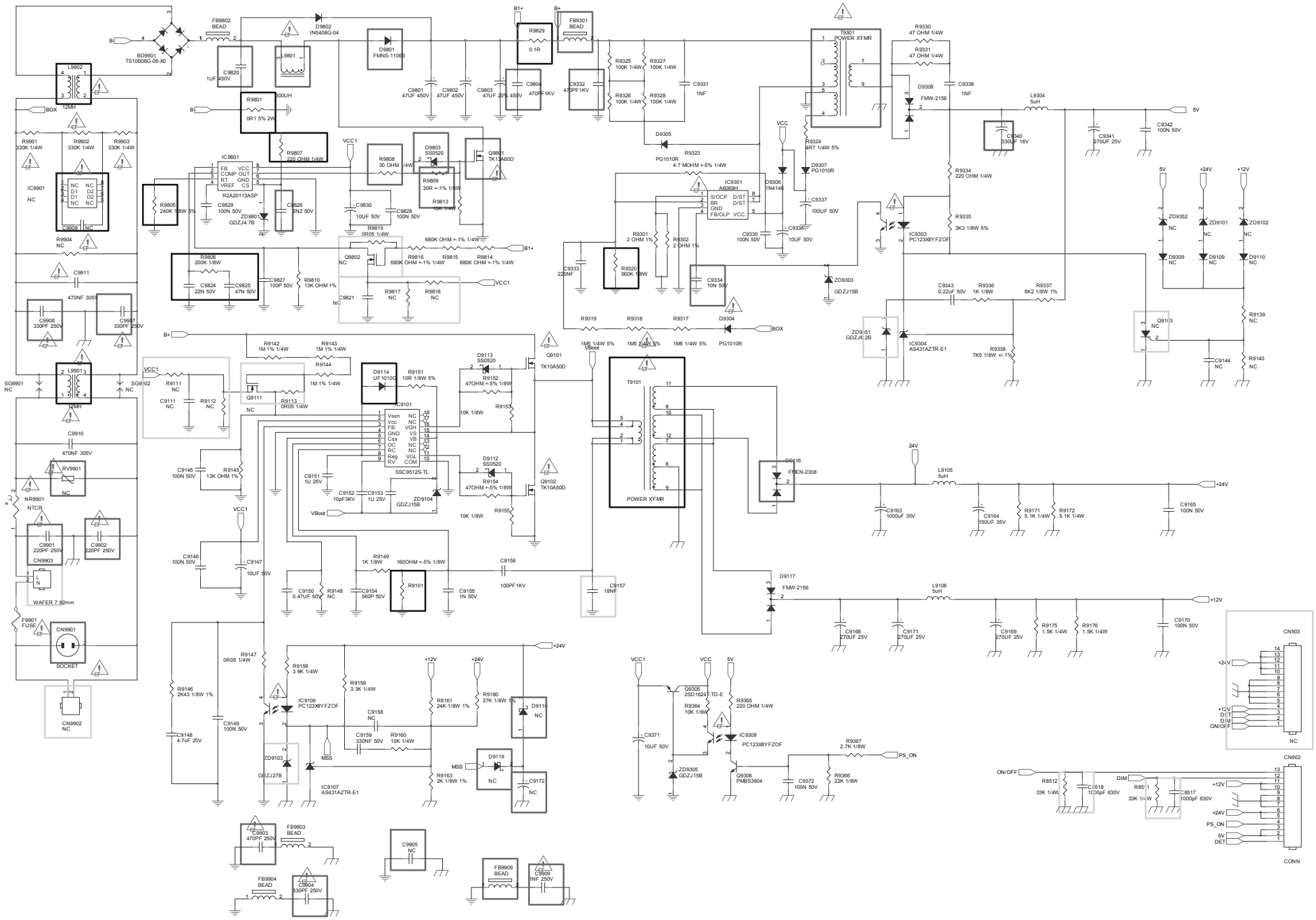
www.ma163.com 电子技术资料网